R58-19-180TC

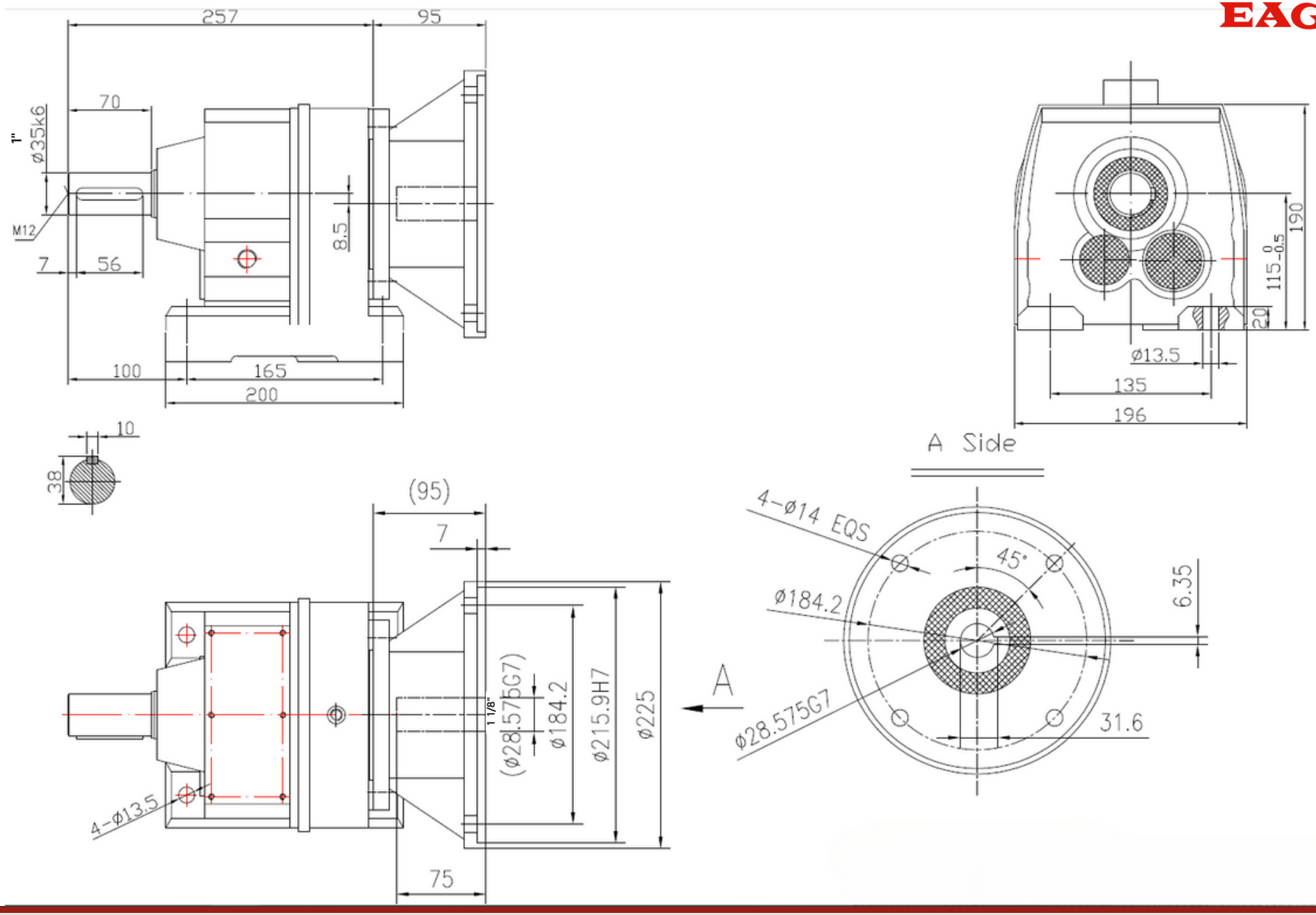

mairsa

www.motorreductores.mx
www.mairsa.com.mx
contacto@mairsa.com.mx

(33) 38-10-49-96
(33) 35-93-32-88

/mairsa1
/mairsa_eagle
/mairsa

1961 - 2021 60 AÑOS